(5)組織の構成
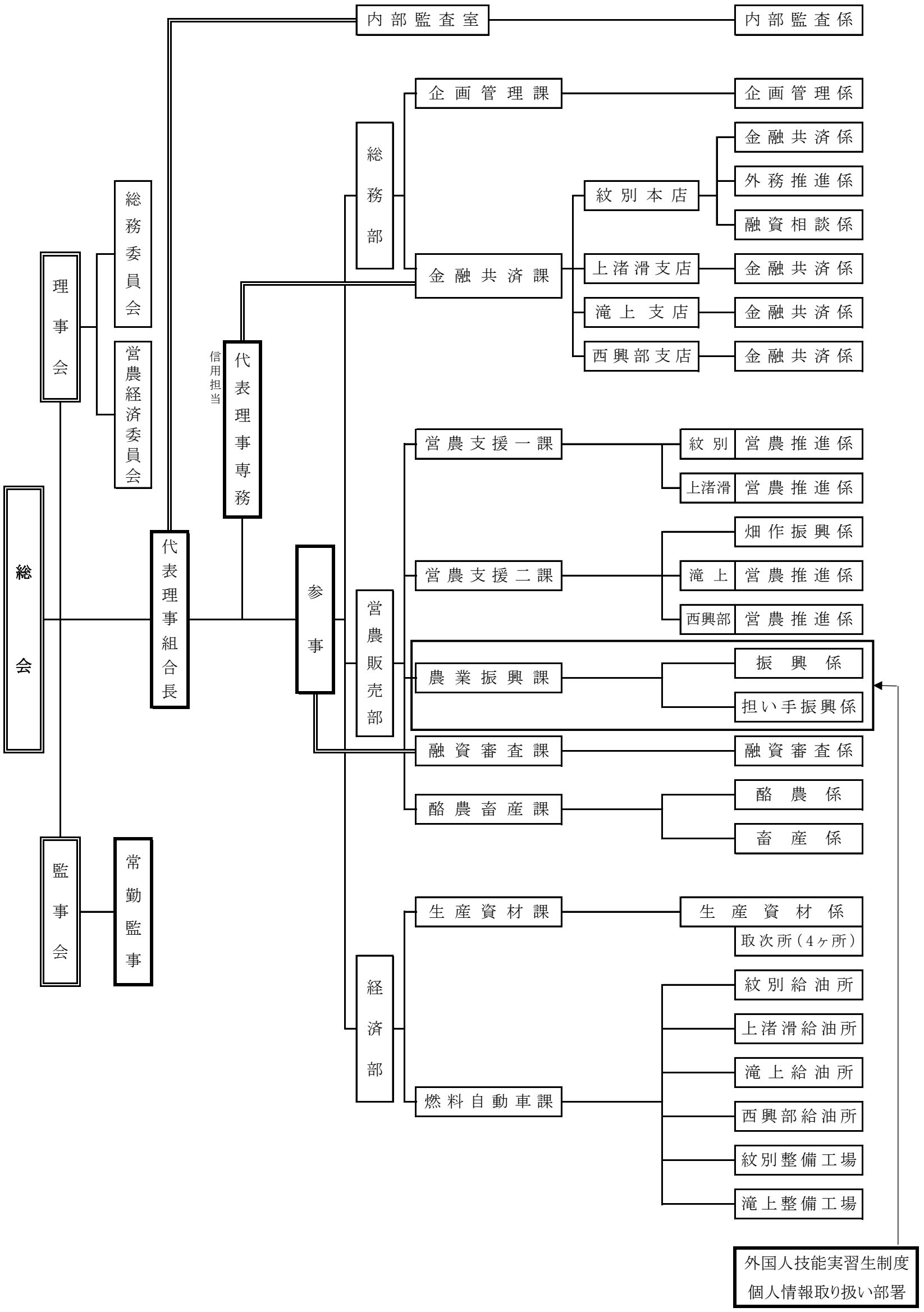
イ 組合の機構